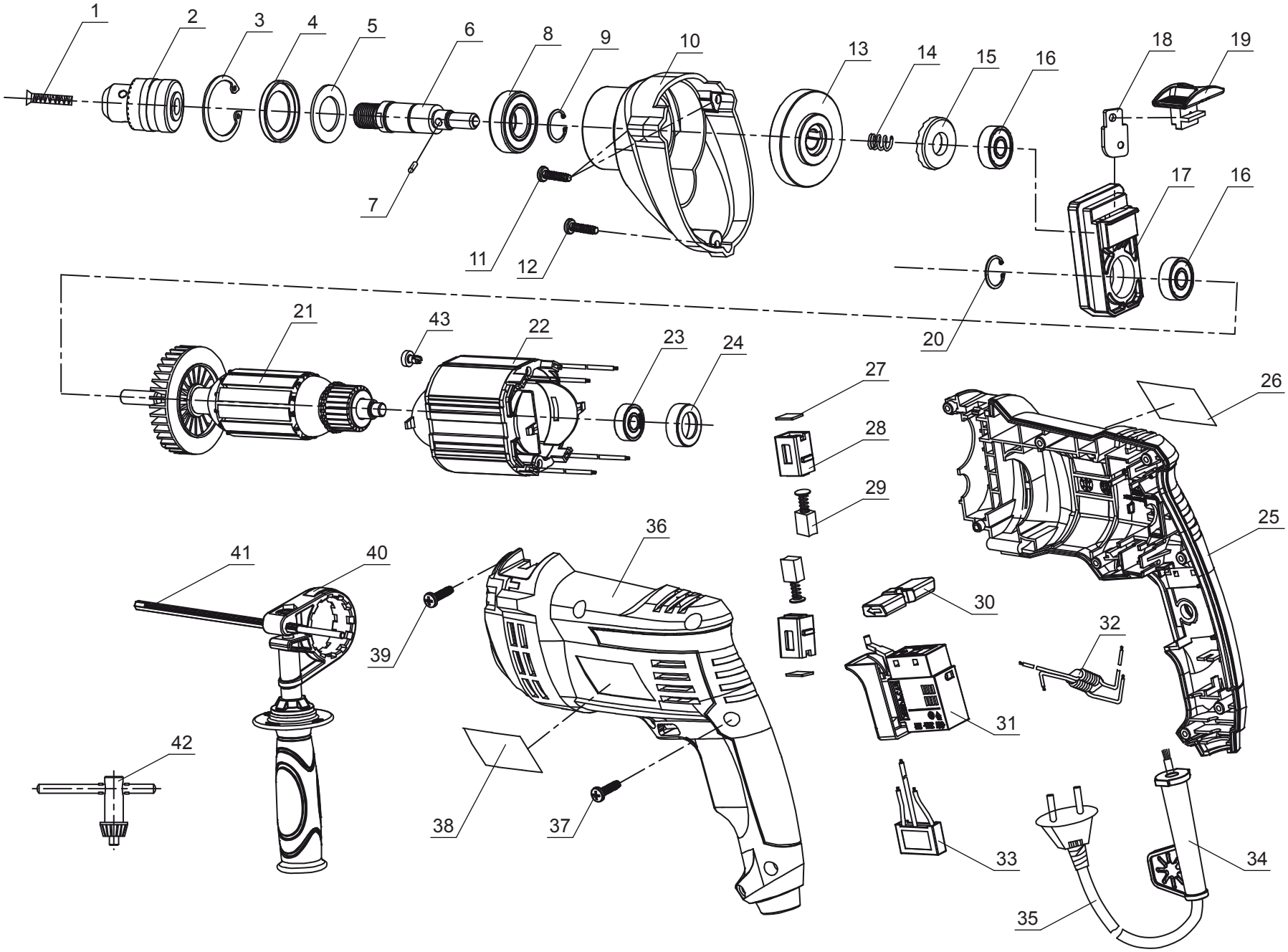

STATUS® POWER TOOLS	Дрель ударная	DP750
Действительно с 01.01.2017		

Номер на схеме	Наименование детали	Код	Кол-во шт/изд	Номер на схеме	Наименование детали	Код	Кол-во шт/изд
1	Винт M6x25	2214240011201	1				
2	Патрон 13 мм	2214240021701	1				
3	Кольцо стопорное 32	2214240031201	1				
4	Кольцо пылезащитное	2214240041401	1				
5	Кольцо фетровое	2214240051401	1				
6	Шпиндель	2214240060601	1				
7	Штифт Ø4x6	2214240070601	1				
8	Подшипник 6002-2Z	2214240081001	1				
9	Кольцо стопорное 15	2214240091201	1				
10	Корпус редуктора	2214240100301	1				
11	Винт самонарезающий ST4x20	2214240111201	2				
12	Винт самонарезающий ST4x16	2214240121201	1				
13	Шестерня	2214240130601	1				
14	Пружина	2214240141501	1				
15	Храповик	2214240150601	1				
16	Подшипник 608-2Z	2214240161001	2				
17	Щит промежуточный	2214240170301	1				
18	Переключатель режимов	2214240180301	1				
19	Кулиса	2214240191601	1				
20	Подшипник 608-2Z	2214240201001	1				
21	Якорь	2214240210101	1				
22	Статор	2214240220201	1				
23	Подшипник 607-2Z	2214240231001	1				
24	Втулка подшипника	2214240241001	1				
25	Корпус	2214240250301	1				
26	Табличка левая	2214240260301	1				
27	Крышка щеткодержателя	2214240270501	2				
28	Щеткодержатель	2214240280501	2				
29	Щетка угольная	2214240290501	2				
30	Переключатель реверса	2214240300301	1				
31	Выключатель	2214240310401	1				
32	Катушка индуктивности	2214240320401	1				
33	Конденсатор 0.22 мкФ	2214240330401	1				
34	Трубка кабеля защитная	2214240341101	1				
35	Сетевой кабель	2214240351101	1				
36	Накладка корпуса	2214240360301	1				
37	Винт самонарезающий ST4x16	2214240371201	6				
38	Табличка правая	2214240380301	1				
39	Винт самонарезающий ST4x14	2214240391201	2				
40	Дополнительная рукоятка	2214240401801	1				
41	Ограничитель глубины сверления	2214240411801	1				
42	Ключ патронный	2214240421801	1				
43	Штифт	2214240431201	2				

STATUS® POWER TOOLS

Действительно с 01.01.2017

Дрель ударная

DP750